ԱՆԿՅՈՒՆԱՅԻՆ ԾՊԵՂՆԱՌՏՔԻ ԵՎ ԾՊԵՂՆԱՌՏՔԻ ՄԻԱՑՄԱՆ ՀԱՆԳՈՒՅՑ
Մ 1:20

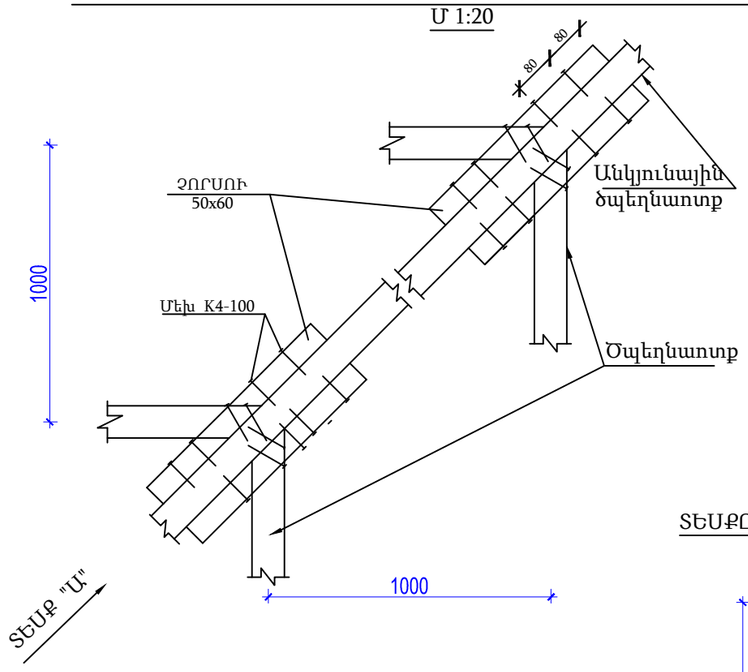

ՓԱՅՏԵ ԷԼԷՄԵՆՏՆԵՐԻ ԿՑՈՐԴՄԱՆ ՀԱՆԳՈՒՅՑ ՀԵՂՅՈՒՄՆԵՐՈՎ
Մ 1:20

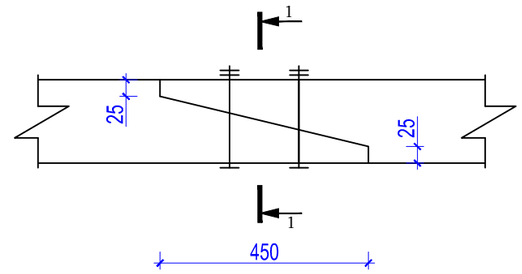

1 - 1
Մ 1:10

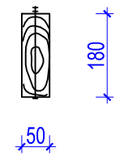

ՏԵՍՔԸ ԱՆԿՅՈՒՆԱՅԻՆ ԾՊԵՂՆԱՌՏՔԻ ԴԻՄԱՑԻՑ
Մ 1:20

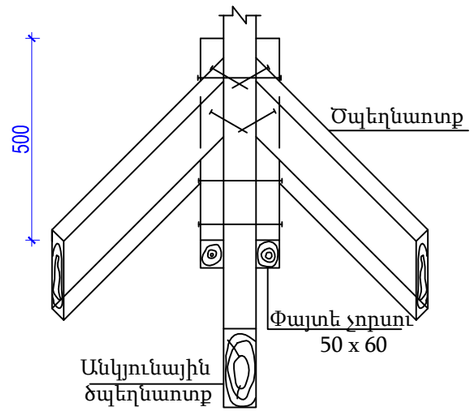

ՓԱՅՏԵ ԷԼԷՄԵՆՏՆԵՐԻ ԿՑՈՐԴՄԱՆ ՀԱՆԳՈՒՅՑ ՄԵԽԵՐՈՎ
Մ 1:10

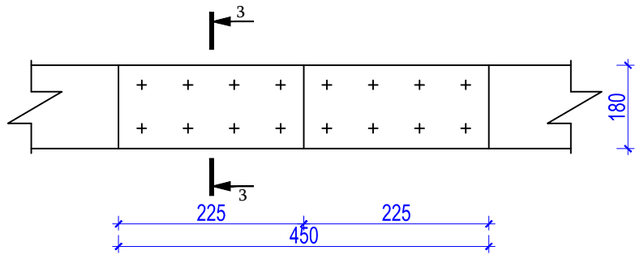

3 - 3
Մ 1:10

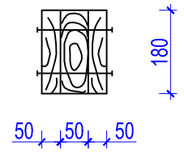

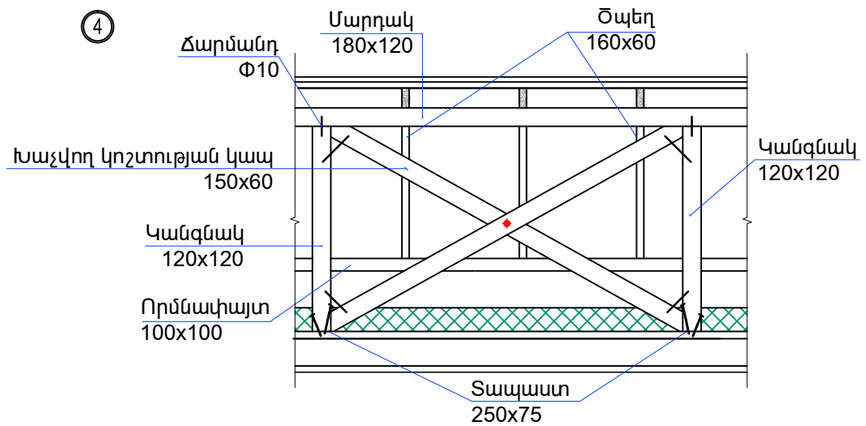

ՀՈՍԱՆՈՑԻ ԻՐԱԿԱՆԱՑՈՒՄ

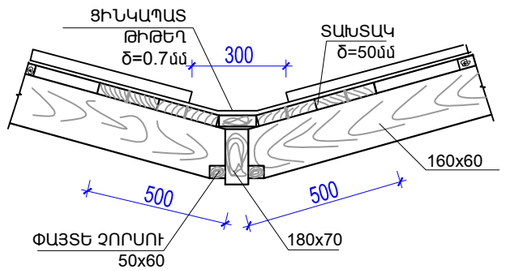

ԾԽԱՏԱՐԻ ՏԵՂԱԴՐՄԱՆ ՀԱՆԳՈՒՅՑ

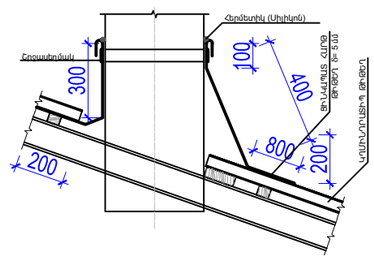

ԾԱՆՈԹՈՒԹՅՈՒՆ

1. ԲՈԼՈՐ ՉԱՓԵՐԸ ՏՐՎԱԾ ԵՆ ՄՄ-ՈՎ:
2. ՀԵՂՅՈՒՍԱՅԻՆ ՄԻԱՑՈՒՄՆԵՐՈՒՄ ՏԱՓՕՂԱԿՆԵՐԻ ԵՎ ՀԱԿԱՄԱՆԵԿՆԵՐԻ ՏԵՂԱԴՐՈՒՄԸ ՊԱՐՏԱԴԻՐ Է:
3. ՓԱՅՏԱՆՅՈՒԹԸ ՊԱՏԵԼ ՀԱԿԱՆԵԽԻՉ ԵՎ ՀԱԿԱՀՐԴԵՀԱՅԻՆ ԼՈՒԾՈՒՅԹՈՎ:

ԾՐԱԳՐԻ ԱՌԱՋԱԴՐԱՆՔ՝ TAT-04				ԴԱՇՏԱՔԱՐԻ ՄԱՆԿԱՊԱՐՏԵԶԻ ԿԱՌՈՒՑՈՒՄ		
				ՃԱՐՏԱՐԱՊԵՏԱԿԱՆ ԼՈՒԾՈՒՄՆԵՐ	ՓՈՒԼ	ԹԵՐԹ	ԹԵՐԹԵՐ
ՆԱԽԱԳԾ.	Տ. ԱՂԱՍԱՐՅԱՆ				ԱՆ	ՃԼ-22	31
ՆԱԽԱԳԾ.	Ք. ԲԵԿՉՅԱՆ			ՄԻՋԻՆ ԵՎ ԱՎԱԳ ԴՊՐՈՑԻ ՄԱՍՆԱՇԵՆՔ. ՏԱՆԻՔԻ ՓԱՅՏԵ ՏԱՐՐԵՐԻ ԿՑՈՐԴՄԱՆ ՀԱՆԳՈՒՅՑՆԵՐ; ՀԱՆԳՈՒՅՑ 4	INTER energia	ԻՆՏԵՐ էներգիա ՍՊԸ	
ԳԼԽ	Գ. ՀՈՎՀԱՆՆԻՍՅԱՆ						
ՊԱՇՏՈՆ	ԱԶԳԱՆՈՒՆ	ՍՏՈՐԱԳՐ.					